Les BORNES ENTERRABLES de distribution
Sourcinox enterrables PETIT MODÈLE 06-07

Bornes enterrables de distribution pour l'alimentation en électricité et eau destinées aux marchés non sédentaires, forains, animations, illuminations temporaires.

CONFORMITÉ NF C 17-200 (sept. 2016)
Sectionnement ACCESSIBLE (arrêt d'urgence) dans toute notre gamme de bornes enterrables.

ERGONOMIE
Facilité de mise en oeuvre : ensemble monobloc.
Manipulation et maintenance aisées : ouverture complète et position ouverte sécurisée.

SÉCURITÉ
Système de serrure **brevetée inviolable** avec clé spécifique.

CONCEPTION FRANCE FABRICATION

Sourcinox enterrable 06

NON PAVABLE C 250 (R=250 kN*)

ÉLEC 16 à 63A + EAU

Sécurité COUPURE d'urgence

Option RJ45

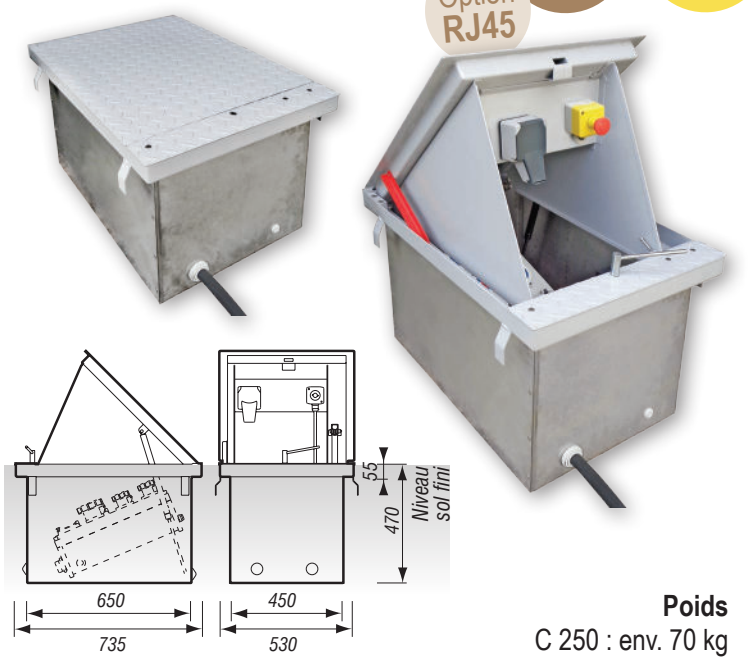

Poids
C 250 : env. 70 kg

Sourcinox enterrable 07

PAVABLE C 250 (R=250 kN*)

ÉLEC 16 à 63A + EAU

Sécurité COUPURE d'urgence

Option RJ45

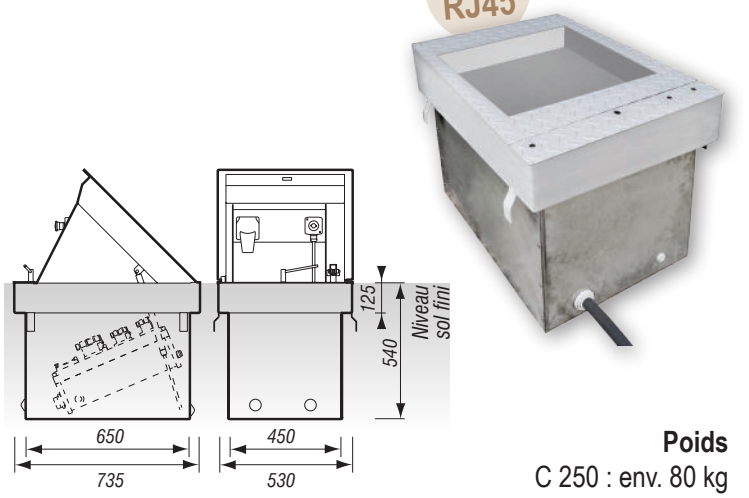

Poids
C 250 : env. 80 kg

** Selon Norme NF EN 124 (voir page 2)*

Dimensions en mm

Caractéristiques :

- Châssis tôle inoxydable,
- Version **NON PAVABLE** ou **PAVABLE** :
  - couvercle tôle larmée antidérapante gris RAL 9006,
  - compartiment recevant des pavés ou un enrobé,
- Fonctionnement **OUVERT** :
  - verrouillage mécanique par serrure inviolable avec clé spécifique,
  - ouverture avec vérin gaz,

Equipements standards :

- **Prises DROITES INDUS. (coffret étanche IP67) :**
  - Prise 2P+T 16A IP67 et 32A IP67,
  - Prise 3P+N+T 32A IP67,
  - Prise 3P+N+T 63A IP67 PSK (avec contacteur).
- **Autres :**
  - Raccord rapide d'eau (2 MAXI) intérieur,
  - RJ45 (1 MAXI en option) en façade,
  - Bouton d'arrêt d'urgence (associé au sectionnement).

Raccordements :

- Électricité -> câble d'arrivée 5xG10 (2.50m sortie borne).
- Eau -> flexible 1/2 mâle (15/21).

Normes : Conforme aux normes NF C 17-200 et NF EN 124.

21 991-16-B1

DEPAGNE

Les BORNES ENTERRABLES de distribution (suite)
Sourcinox enterrables PETIT MODÈLE 06-07

RÉFÉRENCES ÉQUIPÉES : prises électriques + sorties d'eau

Prise industrielle droite 3P+N+T 63A IP67 protection différentiel 30mA	Prise industrielle droite 3P+N+T 32A IP67 protection différentiel 30mA	Prise industrielle droite 2P+T 32A IP67 protection différentiel 30mA	Prise industrielle droite 2P+T 16A IP67 protection différentiel 30mA	Raccord rapide	Depagne 06 NON PAVABLE C 250	Depagne 07 PAVABLE C 250
1	0	0	0	0	722 006 10	722 007 10
1	0	0	0	2	722 006 12	722 007 12
0	1	0	4	0	722 006 50	722 007 50
0	1	0	4	2	722 006 52	722 007 52
0	0	1	4	0	722 006 60	722 007 60
0	0	1	4	2	722 006 62	722 007 62
0	0	0	6	0	722 006 30	722 007 30
0	0	0	6	2	722 006 32	722 007 32
0	0	0	4	0	722 006 40	722 007 40
0	0	0	4	2	722 006 42	722 007 42
0	0	0	2	0	722 006 20	722 007 20
0	0	0	2	2	722 006 22	722 007 22

OPTION : prise RJ45

Toutes nos références équipées ci-dessus sont disponibles avec **1 prise RJ45** catégorie 6 dans boîtier PLEXO IP55.
Les lettres RJ sont à rajouter à la suite de la référence à 8 chiffres comme exemple ci-contre : **722 006 10 RJ**

Norme NF EN 124 - Les classes de sollicitations :

La norme NF EN 124 «Dispositifs de couronnement et de fermeture pour les zones de circulation utilisées par les piétons et les véhicules» décrit les lieux d'utilisation, la classe de résistance et les modalités d'essais et de marquage.
Cette norme précise pour chaque zone d'installation la classe de sollicitation minimale à utiliser, allant de **A 15 à F 900**.

Dispositif de fermeture :

Partie supérieure d'une cheminée de visite, composée d'un cadre et d'un tampon (couvercle) et/ou d'une grille.

Classes de sollicitation concernant notre gamme de Sourcinox enterrable :

Classe C 250
(sollicitation d'essai de 250 kN)

Groupe 3 : Zones piétonnes, canniveaux de drainage de rues, accotements de route et parkings accessibles aux poids lourds.

21 991-16-B1
11, chemin de la Dhuy - ZAC de Maupertuis - 38240 Meylan - France
Tél. + 33 (0)4 76 42 14 04 - Fax + 33 (0)4 76 42 09 64 www.depagne.fr