DEPAGNE
11, chemin de la Dhuy - ZAC de Maupertuis - 38240 Meylan - France
Tél. + 33 (0)4 76 42 14 04 - Fax + 33 (0)4 76 42 09 64
www.depagne.fr

22244-15-B0 du 25/05/2023

Petit modèle SOURCINOX Enterrable 07

PAVABLE - CLASSE C 250 (R=250 kN*)

*Selon Norme NF EN 124

01 PREPARATION DE LA BORNE

- Tous les clapets de prises et les trappes d'accès doivent être CONVENABLEMENT FERMÉS en vérifiant qu'ils soient bien VISSÉS.
- Le compartiment prises et le coffret intérieur présentent un INDICE DE PROTECTION IP67, immersion < 30 minutes.
- Nettoyer RÉGULIÈREMENT le font de la borne afin que le drain d'évacuation ne soit pas bouché.

01-A OUVERTURE DE LA BORNE

VERIN = OUVERTURE FACILE

1. Tourner la clé, la porte s'ouvre toute seule à 45° (vérin).
2. Le verrou à ressort se met en place automatiquement.
3. **BLOQUER LA BEQUILLE SUR LA BUTEE N°1**

Poids
env. 70 kg.

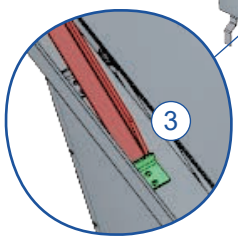

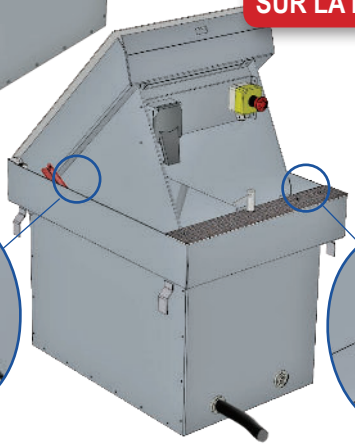

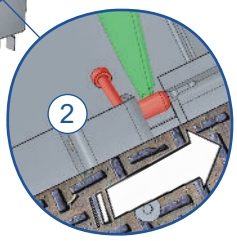

01-B COMPOSITION

Bouton d'arrêt d'urgence (réarmement sous trappe d'accès)

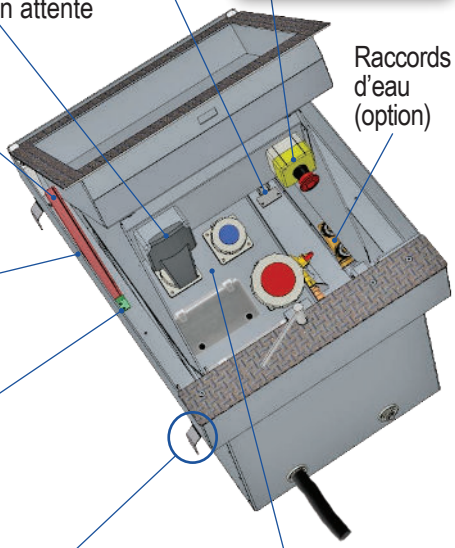

01-C RACCORDEMENT ET MAINTENANCE

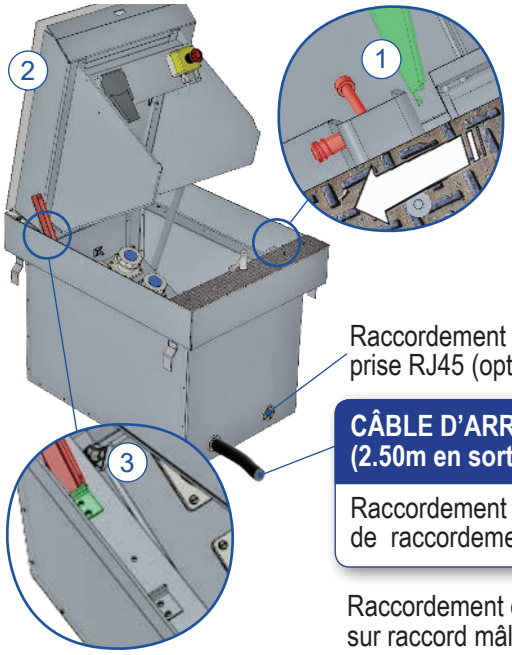

POSITION MAINTENANCE

1. Maintenir le verrou à ressort déverouillé.
2. Soulever la porte jusqu'à ce que la béquille vienne en butée.
3. **BLOQUER LA BEQUILLE SUR LA BUTEE N°2**

Raccordement prise RJ45 (option).

CÂBLE D'ARRIVÉE 5xG10 (2.50m en sortie de borne)

Raccordement électrique par boîte de raccordement (non fournie).

Raccordement d'eau en partie arrière sur raccord mâle 15/21 (option).

01-D FERMETURE DE LA BORNE

Réservation recevant les pavés ou l'enrobée : **48 cm x 45 cm x 7 cm**

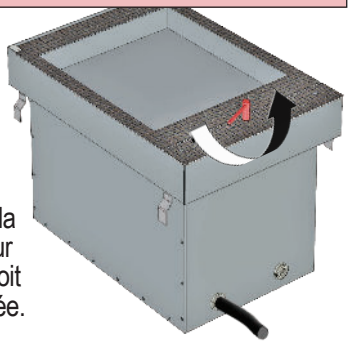

1. Escamoter la béquille pour qu'elle ne soit plus en butée.
2. Maintenir le verrou à ressort déverouillé.
3. Refermer la porte jusqu'à ce que la serrure s'enclenche puis retirer la clé.

02 GENIE CIVIL

- Prévoir un tube PVC diamètre 100 mm pour l'évacuation d'eau et RACCORDÉ DIRECTEMENT AU RÉSEAU D'EAUX PLUVIALES (EP).
- Prévoir le passage de la gaine ICT en face des presse-étoupes.
- NE PAS INSTALLER LA BORNE EN BAS D'UNE PENTE, attention aux eaux de ruissellements.

1. Creuser un trou de **80 cm x 100 cm et de profondeur 90 cm**, puis remplir le fond par **30 cm de gravier** pour le drainage.
2. Réaliser le dallage béton (**épaisseur = 10 cm**).
3. Poser la borne sur son socle en vérifiant son aplomb ainsi que la parfaite correspondance entre le niveau du sol et le niveau supérieur de la borne.
4. Réaliser l'alimentation en électricité en se raccordant au câble sortant de la borne, par l'intermédiaire d'une boîte de raccordement étanche.
5. Réaliser l'alimentation en eau de la borne (si option présente).
6. Réaliser IMPÉRATIVEMENT le raccordement de la terre sur le côté de la borne.
7. Combler et compacter le pourtour de la borne jusqu'à **20 cm du sol**, puis réaliser une ceinture supérieure en béton ou enrobé.
   NOTA : Ceinture béton possible sur toute la hauteur de la borne (54 cm) suivant nature du terrain, effort de compactage ou contraintes d'utilisation.

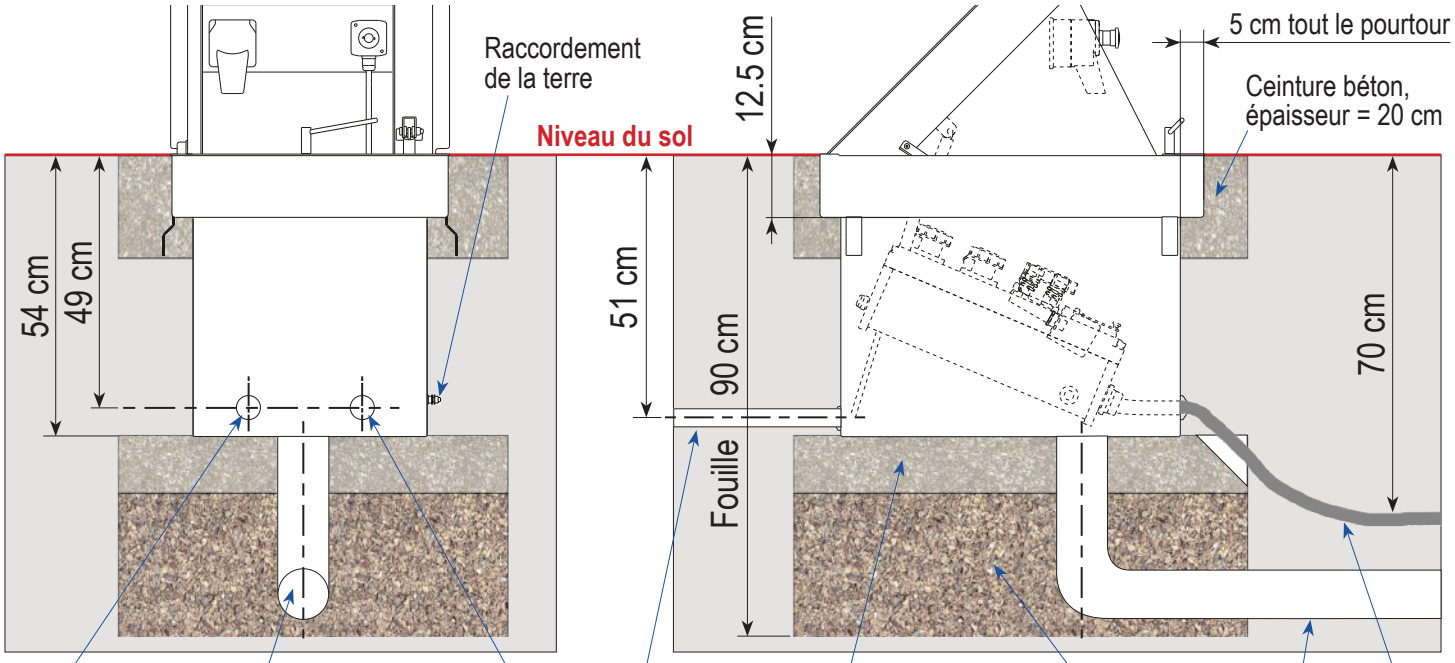

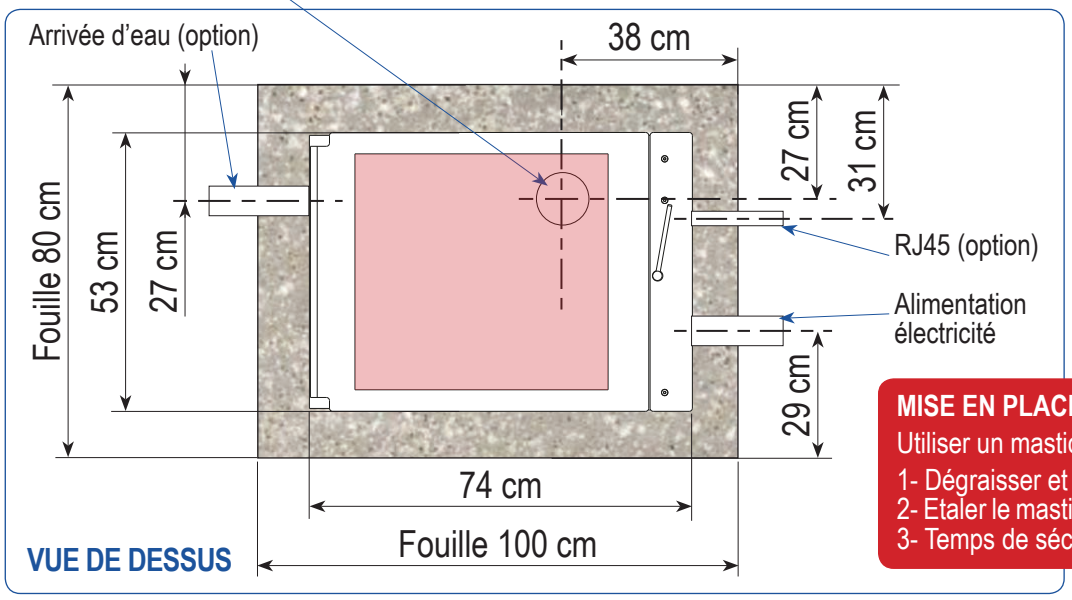

Réservation recevant les pavés ou l'enrobée : **48 cm x 45 cm x 7 cm**

MISE EN PLACE DES PAVÉS :

Utiliser un mastic souple (type polyoxypropylène)

1- Dégraisser et abraser les surfaces de contact.
2- Etaler le mastic à la spatule sur toute la surface.
3- Temps de séchage : 48h minimum.