Les ARMOIRES **BPS**
(**B**ranchement à **P**uissance **S**urveillée)

CONCEPTION FRANCE FABRICATION

Cette gamme d'armoires est prévue pour la réalisation en extérieur, d'un comptage à puissance surveillée de 36 à 250 kVA.

Equipement

- Système de fixation universel ou châssis modulaire conçu pour recevoir indifféremment tous les coffrets BPS (palier 2020) agréés existants.

- Support disjoncteur (AGCP) universel permettant la fixation des modèles de calibre 100 à 400A :
  - SCHNEIDER ELECTRIC (gamme NS et NSX),
  - LEGRAND (gamme DPX),
  - GE POWER (gamme FD, FE et FG),
  - EATON (gamme NZ),
  - HAGER (gamme X160, X250, H250, H630),...

Accessoires

- Coffrets BPS (palier 2020) :
- coffret BPS 100A, type 1 ou type 2 avec sectionnement 100A (enveloppe HN 62-S-20),
- coffret BPS 400A, type 1 ou type 2 avec sectionnement 400A (enveloppe HN 62-S-19),

- AGCP + liaison 4 câbles souples comprenant :
- 1 disjoncteur à protection différentiel intégrée, pouvoir de coupure Icu 36 kA de calibre 100 à 400A, (conforme à la norme NF IEC 60947-2),
- 4 câbles souples unipolaires (classe 5) Cuivre à cosses : 50 mm² pour AGCP 100A ou 160A,
  70 mm² pour AGCP 250A,
  150 mm² pour AGCP 400A ,

- Liaison 4 câbles souples (sans AGCP),

Normes

- Conforme à la spécification Enedis-DFI_Indice 1 : "Armoire pour branchement à puissance surveillée, gamme de 36 à 250 kVA en basse tension",
- IP 44 suivant NF EN 60529,
- IK 10 suivant NF EN 62262.

16 739-16-D2

DEPAGNE

L'armoire COMPOSITE

Modèle agréé Enedis
Réf. 69 80 235

Caractéristiques

Ensemble en polyester armé fibre de verre :
- Protection IP 44, IK 10.
- 4 faces-anti affichage.
- Teinte Ivoire.

Fermetures

Porte équipée :
- Serrure 1/4 de tour à fermeture 3 points.
- Poignée escamotable et cadenassable.
- Charnières invisibles.

Fixations

- Scellé au sol.
- En applique sur massif béton.

Qualités techniques

- Résistance élevée.
- Bonne tenue aux UV.
- Manutention aisée.

Ergonomie

- Système intérieur universel permettant une fixation simplifiée et aisée des coffrets BPS.
- Fixation par accrochage du support disjoncteur (AGCP) permettant ainsi de travailler hors armoire.
- Socle intégré avec 4 pieds de scellement.

Design

- Esthétique soignée.
- Anti-affichage sur les 4 faces.

RECYCLABLE À 100%

Exemple d'équipement intérieur :
coffret BPS 400A avec sectionnement
+ disjoncteur (AGCP)

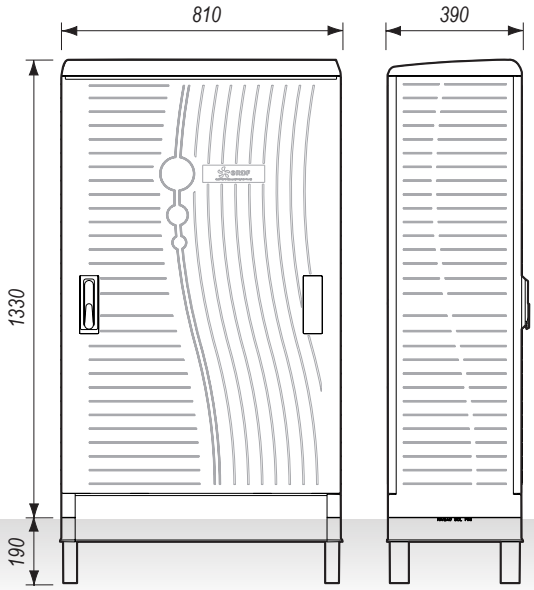

Dimensions utiles (HxLxP) : 1220x765x320

Dimensions en mm.

16 739-16-D2

DEPAGNE

L'armoire ALUMINIUM

Caractéristiques

Ensemble en Aluminium 2 mm sans joint :
- Protection IP 44, IK 10.
- Système anti affichage sur porte.
- Teinte Ivoire.

Fermetures

Porte équipée :
- Serrure 1/4 de tour à fermeture 3 points.
- Poignée escamotable et cadenassable.
- Charnières invisibles.
- Arrêt de porte.

Fixations

- En applique sur massif béton.

Options

- Socle Aluminium h. 200 mm.

Qualités techniques

- Anti vandalisme.
- Anti corrosion.
- Manutention aisée.

Accessibilité/Modularité

- Porte dégondable.
- Disponible pour branchement provisoire.

Ergonomie

- Châssis intérieur modulaire permettant une fixation simplifiée et aisée des coffrets BPS.
- Fixation par accrochage du support disjoncteur (AGCP) permettant ainsi de travailler hors armoire.

RECYCLABLE À 100%

VERSION
Branchement provisoire

Exemple d'équipement intérieur :
coffret BPS 400A avec sectionnement (disjoncteur AGCP à monter)

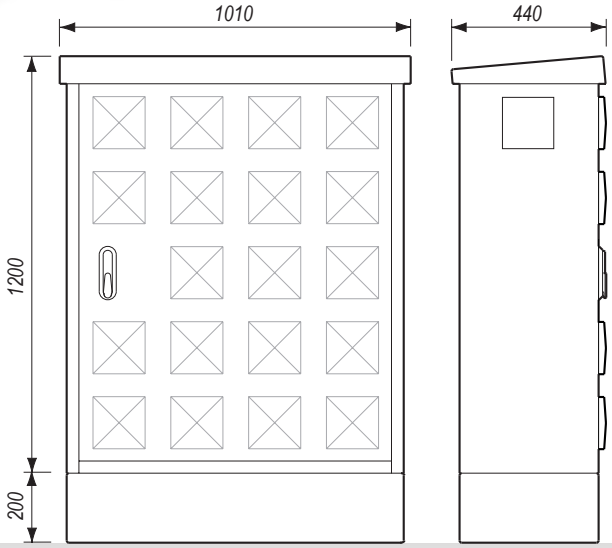

Niveau sol fini

Dimensions utiles (HxLxP) : 1035x850x360

Dimensions en mm.

DEPAGNE

Les armoires POLYESTER

Armoire 682 GM
Grand modèle

Armoire 679 PM
Petit modèle

Qualités techniques

- Résistance élevée.
- Bonne tenue aux UV.
- Manutention aisée.

Accessibilité/Modularité

- 2 tailles d'armoire :
  679 PM = sectionnement 100A.
  682 GM = sectionnement 400A.
- Disponible pour branchement provisoire.

Ergonomie

- Châssis intérieur modulaire permettant à la fois la fixation des coffrets BPS et du disjoncteur (AGCP).

RECYCLABLE À 100%

Caractéristiques

Armoire en polyester armé fibre de verre :

- Protection IP 44, IK 10.
- Système anti affichage sur porte.
- Teinte Ivoire.

Fermetures

Porte équipée :

- 2 Serrures 1/4 de tour.
- Fermeture 3 points (en option).

Fixations

- En applique sur massif béton.

Options

- Socle polyester.

VERSION
Branchement provisoire

Exemple d'équipement intérieur :
coffret BPS 100A
avec sectionnement
+ disjoncteur (AGCP)

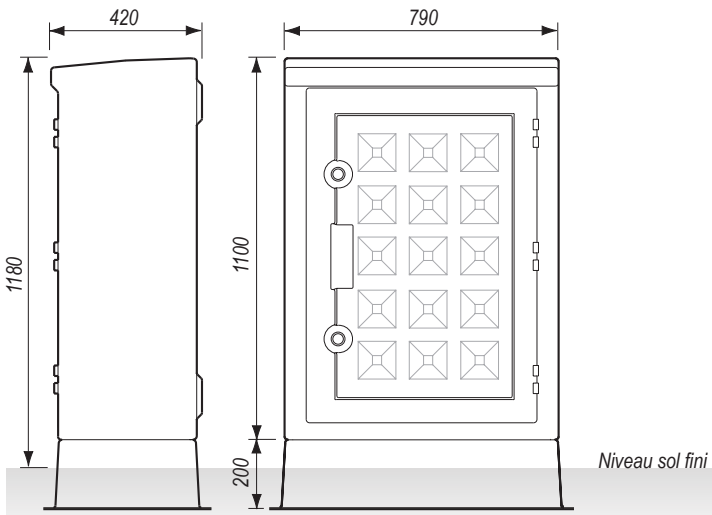

Dimensions utiles (HxLxP) : 1065x745x335

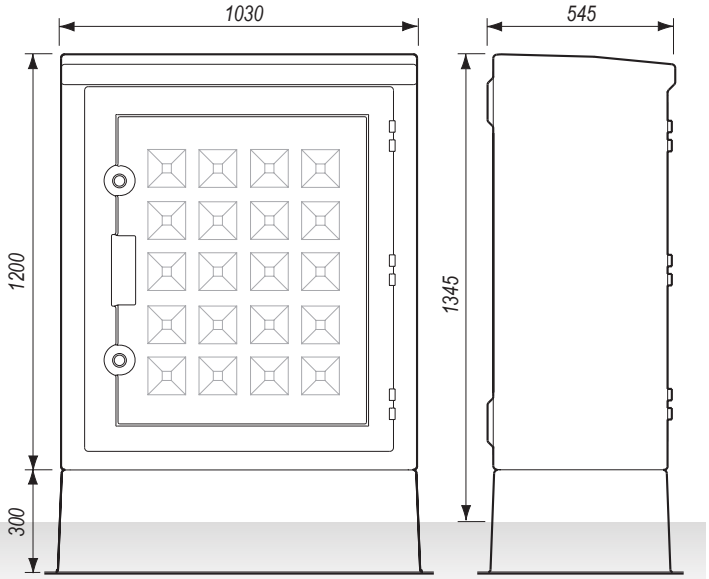

Dimensions utiles (HxLxP) : 1150x970x460

Dimensions en mm.

16 739-16-D2

DEPAGNE

Les ARMOIRES **BPS**
(**B**ranchement à **P**uissance **S**urveillée)

CONCEPTION FRANCE FABRICATION

Cette gamme d'armoires est prévue pour la réalisation en extérieur, d'un comptage à puissance surveillée de 36 à 250 kVA.

COMPOSITE ivoire

Qualités techniques
- Résistance élevée.
- Bonne tenue aux UV.
- Manutention aisée.

Ergonomie
- Système intérieur universel permettant une fixation simplifiée et aisée des coffrets BPS.
- Fixation par accrochage du support disjoncteur (AGCP) permettant ainsi de travailler hors armoire.
- Socle intégré avec 4 pieds de scellement.

Design
- Esthétique soignée.
- Anti-affichage sur les 4 faces.

RECYCLABLE À 100%

ALUMINIUM ivoire

Qualités techniques
- Anti vandalisme.
- Anti corrosion.
- Manutention aisée.

Accessibilité/Modularité
- Porte dégondable.
- Disponible pour branchement provisoire.

Ergonomie
- Châssis intérieur modulaire permettant une fixation simplifiée et aisée des coffrets BPS.
- Fixation par accrochage du support disjoncteur (AGCP) permettant ainsi de travailler hors armoire.

RECYCLABLE À 100%

POLYESTER ivoire

Qualités techniques
- Résistance élevée.
- Bonne tenue aux UV.
- Manutention aisée.

Accessibilité/Modularité
- 2 tailles d'armoire :
  679 PM* = sectionnement 100A.
  682 GM* = sectionnement 400A.
- Disponible pour branchement provisoire.

Ergonomie
- Châssis intérieur modulaire permettant à la fois la fixation des coffrets BPS et du disjoncteur (AGCP).

RECYCLABLE À 100%

**PM : Petit modèle*
GM : Grand modèle

COMPOSITE

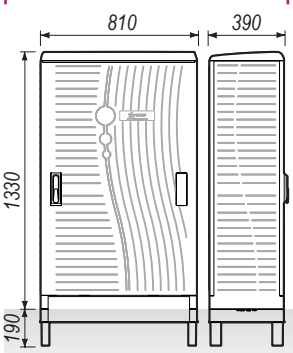

Dimensions utiles (HxLxP) :
1220x765x320

ALUMINIUM

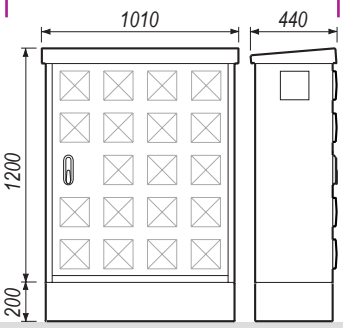

Dimensions utiles (HxLxP) :
1035x850x360

POLYESTER 679 PM

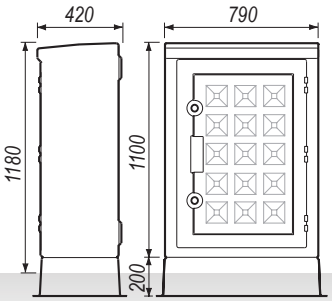

Dimensions utiles (HxLxP) :
1065x745x335

POLYESTER 682 GM

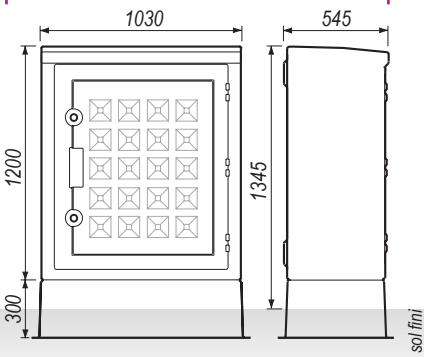

Dimensions utiles (HxLxP) :
1150x970x460

Niveau sol fini

Dimensions en mm.

16 739-16-D2

DEPAGNE

Les Références

Composite ivoire

		Enedis	Depagne
Armoire* avec socle intégré + serrure demi cylindre Européen **triangle**	sigle Enedis	69 80 235	**980 235 00**
	sans sigle		**980 235 01**

Options

1/2 cylindre Européen **rectangle**		**980 232 00**
1/2 cylindre Européen **à clé**	Région CEN (03-15-18-19-23-28-36-37-41-43-45-63-87)	**980 232 01**
	Région EST (08-10-25-39-51-52-54-55-57-67-68-70-88-90)	**980 232 02**
	Région IDF (75-77-78-91-92-93-94-95)	**980 232 03**
	Région MED (04-05-06-11-13-20-30-34-66-83-84)	**980 232 04**
	Région MMN (02-14-27-50-59-60-61-62-76-80)	**980 232 05**
	Région OUE (16-17-22-29-35-44-49-53-56-72-79-85-86)	**980 232 06**
	Région S-E (01-07-21-26-38-42-58-69-71-73-74-89)	**980 232 07**
	Région S-O (09-12-24-31-32-33-40-46-47-48-64-65-81-82)	**980 232 08**
	Secteur DOM	**980 232 09**
Kit support serrure Deny/Thirard, livré monté		**980 233 00**
Kit pièces de rechange charnières		**980 235 90**
Ensemble porte de rechange (porte + serrure + charnières)		**980 235 92**

Aluminium ivoire

	Depagne
Armoire* sur socle Aluminium + serrure demi cylindre Européen **triangle**	**367 652 00**

Options

Prestation câblage BPS/AGCP	**980 249 00**
Kit support serrure Deny/Thirard, livré monté	**652 902 00**
Kit barrette coupure de terre, livré monté	**900 554 01**

Branchement provisoire

Armoire* sur socle métallique h.300 mm + serrures demi cylindre Européen **triangle**	**367 652 10**

682 GM

679 PM

Polyester ivoire

			Depagne
Armoire* + serrures **1/4 de tour**	679 petit modèle PM	nu	**367 679 00**
		équipé coffret BPS 100A (palier 2020) type 2 - 988 915 00	**367 679 01**
	socle polyester ivoire	200x910x475	**954 021 00**
	682 grand modèle GM	nu	**367 682 00**
		équipé coffret BPS 400A (palier 2020) type 2 - 988 918 10	**367 682 02**
	socle polyester 190 ivoire	300x1080x600	**954 219 00**

Options

Prestation câblage BPS/AGCP	**980 249 00**
Kit support serrure Deny/Thirard, livré monté	**954 098 00**
Kit poignée escamotable, livré monté	**954 058 00**
Kit barrette coupure de terre, livré monté	**900 554 01**

Branchement provisoire

			Depagne
Armoire* sur socle métallique h.300 mm + serrures **1/4 de tour**	679 petit modèle PM	nu	**367 679 10**
	682 grand modèle GM	nu	**367 682 10**
		équipé coffret BPS 400A (palier 2020) type2 - 988 918 10	**367 682 14**

*** Toutes les armoires sont équipées pour la fixation d'un coffret BPS (palier 2020) et d'un emplacement pour AGCP.**

Coffrets BPS (palier 2020)

		Enedis	Depagne
Coffret BPS 100A, sigle Enedis + sectionnement 100A	Type 1, sans compteur ni modem	69 88 905	**988 905 00**
	Type 2, sans compteur ni modem	69 88 915	**988 915 00**
Coffret BPS 400A, sigle Enedis + sectionnement 400A	Type 1, sans compteur ni modem	69 88 904	**988 906 10**
	Type 2, sans compteur ni modem	69 88 914	**988 918 10**

Disjoncteurs AGCP**

	Depagne
AGCP Vigicompact 100A + liaison 4 câbles souples 50 mm² Cu à cosses	**980 236 00**
AGCP Vigicompact 160A + liaison 4 câbles souples 50 mm² Cu à cosses	**980 237 00**
AGCP Vigicompact 250A + liaison 4 câbles souples 70 mm² Cu à cosses	**980 238 00**
AGCP Vigicompact 400A + liaison 4 câbles souples 150 mm² Cu à cosses	**980 239 00**
Liaison 4 câbles souples 200A / 50 mm² Cu à cosses	**980 237 01**
Liaison 4 câbles souples 250A / 70 mm² Cu à cosses	**980 238 01**
Liaison 4 câbles souples 400A / 150 mm² Cu à cosses	**980 239 01**

*** AGCP :** *Appareil Général de Commande et de Protection différentiel intégrée, pouvoir de coupure Icu 36 kA.*

11, chemin de la Dhuy - ZAC de Maupertuis - 38240 Meylan - France
Tél. + 33 (0)4 76 42 14 04 - Fax + 33 (0)4 76 42 09 64 www.depagne.fr

16 739-16-D2