La DISTRIBUTION d'eau
Raccord rapide - type Depagne

Accessoire de raccordement femelle pour eau potable déstiné aux bornes de distribution pour marinas et port de plaisance.

Caractéristiques

- Matière : Laiton
- Traitement : nickelage chimique
- Protection : contre le brouillard salin (700 heures)

Spécificités

- Raccordement type raccord rapide
- Arrivée sur raccord union 15/21 ou 20/27

CONCEPTION FRANCE FABRICATION

Raccord rapide	Depagne
15/21 femelle	**00595011-W**

Raccord rapide	Depagne
20/27 mâle	**00595010-W**

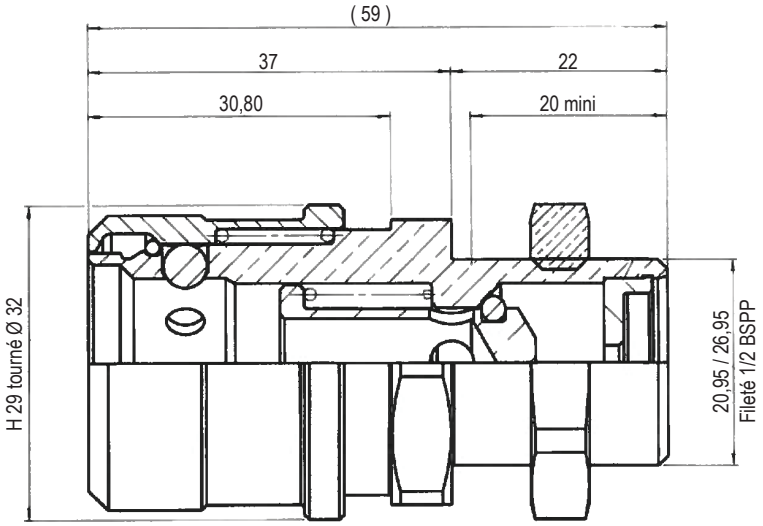

Dimensions en mm.

W21 749-16-A2

11, chemin de la Dhuy - ZAC de Maupertuis - 38240 Meylan - France

Tél. + 33 (0)4 76 42 14 04 - Fax + 33 (0)4 76 42 09 64 www.depagne.fr

DEPAGNE