Balisage / Éclairage LED
Design & innovation

CONCEPTION FRANCE FABRICATION

Excellente résistance
UV, agressions marines et brouillard salin

Consommation réduite

Plus grande durée de vie

Conception maîtrisée
- Enveloppe polycarbonate anti UV.
- Equipements classe II, résiné, pré-câblé.
- Montage inviolable.

BALISAGE - SPOT LED 12V
(blanc ou bleu)

Flux lumineux : 10 lumens.

4 LED CMS auto-protégées.

Durée de vie :
- 50 000 heures à 25°C,
- 1 000 heures à 70°C.

Câble d'alimentation :
- Connecteur 2 points,
- Section 2x1.5mm².

Alimentation :
- 85/265Vac - 50/60hz,
- consommation 2.5W pour 10 SPOT.

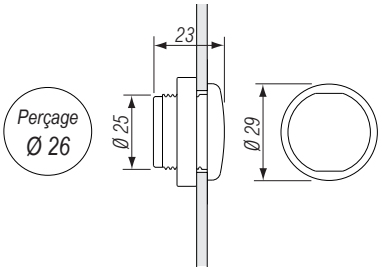

		Depagne
1 SPOT LED CMS 12VDC	LED blanc	**92001100-W**
	LED bleu	**92001200-W**
Alimentation électrique		**A0002826-W**

ÉCLAIRAGE - LAMPLED 230Vac
(blanc ou bleu)

Puissance lumineuse 300 lumens/W.

Puissance électrique 1.2W.

20 LED CMS auto-protégées.

Durée de vie :
50 000 heures à 25°C.

Câble d'alimentation :
- Longueur 1m15,
- Section 2x1.5mm².

Alimentation intégrée : 230Vac.

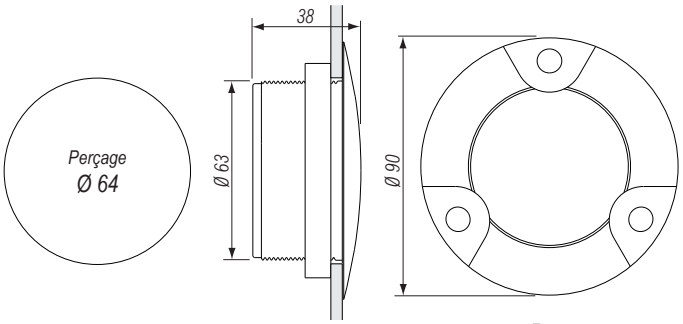

		Depagne
1 LAMPLED 230Vac	LED blanc	**92000200-W**
	LED bleu	**92000200BE-W**

Dimensions en mm.

W14 868-16-B1

11, chemin de la Dhuy - ZAC de Maupertuis - 38240 Meylan - France
Tél. + 33 (0)4 76 42 14 04 - Fax + 33 (0)4 76 42 09 64 www.depagne.fr

DEPAGNE