DEPAGNE
11, chemin de la Dhuy - ZAC de Maupertuis - CS 40047 - 38246 Meylan Cedex - France
Tél. + 33 (0)4 76 42 14 04 - Fax + 33 (0)4 76 42 09 64
www.depagne.fr

13456-15-C2_FR-GB_09/07/2019

Fixation compteur et trappe cadenassable

Meter fixing and padlockable trap door

COFFRET DE COMPTAGE MONOPHASÉ 1892 ou TRIPHASÉ 1894

SINGLE PHASE METER BOX 1892 or THREE PHASE METER BOX 1894

Composants / *Components*

Sachet
Bag

x5

Vis
Screws

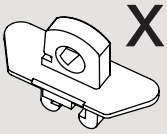
x1

Clip de cadenassage
Padlocking part

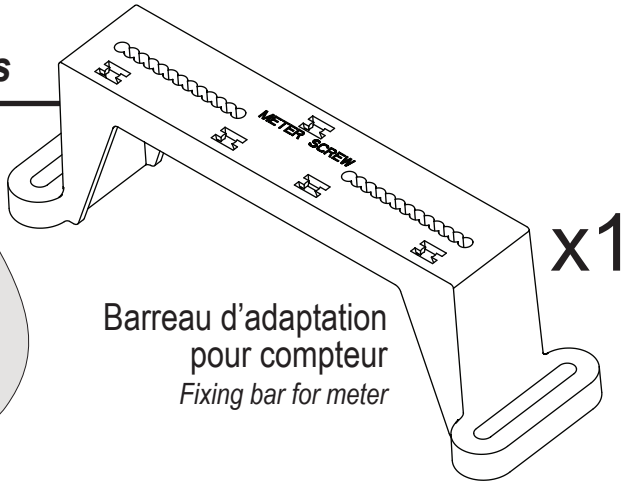

x1

Barreau d'adaptation pour compteur
Fixing bar for meter

01

1. Prendre 2 vis du sachet.
   Take 2 screws in the bag
2. Visser le barreau d'adaptation pour compteur suivant le type de compteur (AA', BB', CC' ou DD').
   Screw the fixing bar according to meter type (AA', BB', CC' or DD').

Couple de serrage maxi :
- 3.3 N.m au 1er vissage
- 2.5 N.m pour les suivants.

Maximum tightening torque :
- 3.3 N.m 1st tightening
- 2.5 N.m for others.

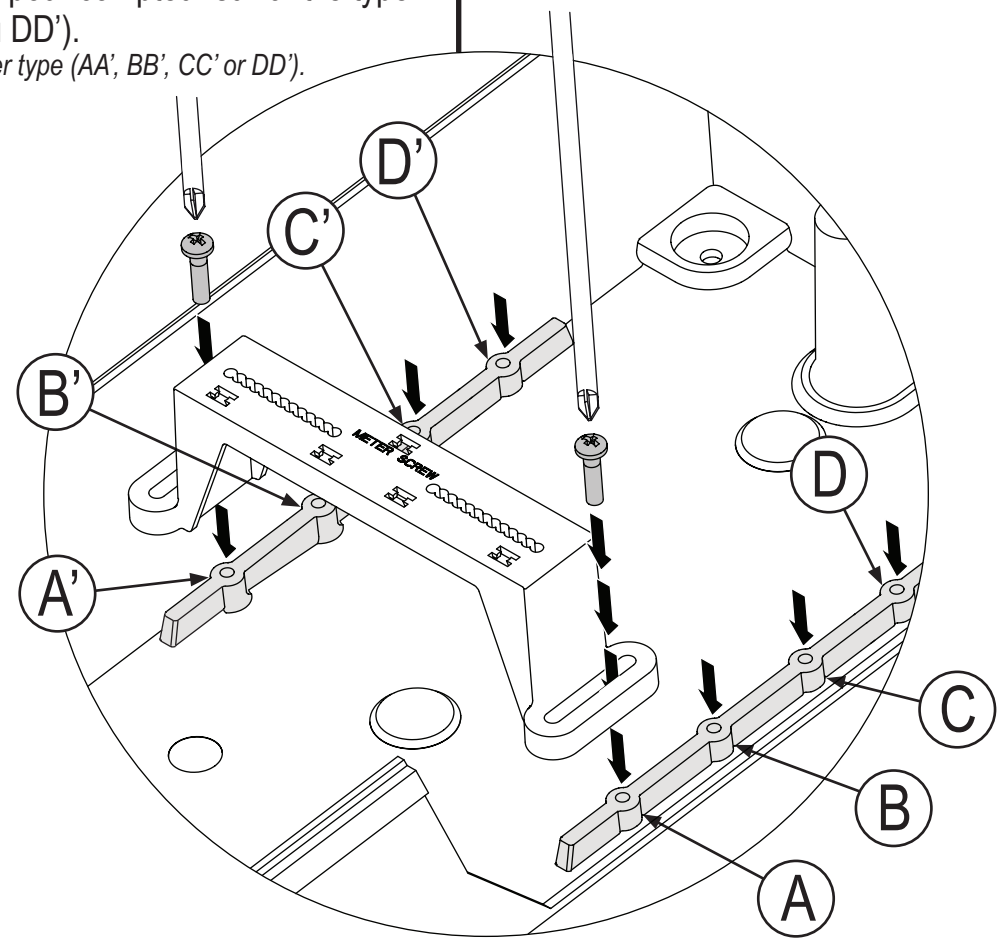

02

1. Prendre 1 vis du sachet.
   Take 1 screw in the bag.
2. Visser celle-ci sur le plot supérieur de la cuve.
   Tighten the screw in the upper pin of the vat.

Couple de serrage maxi :
- 3.3 N.m au 1er vissage
- 2.5 N.m pour les suivants.

Maximum tightening torque :
- 3.3 N.m 1st tightening
- 2.5 N.m for others.

Couple de serrage maxi : 2 N.m
Maximum tightening torque : 2 N.m

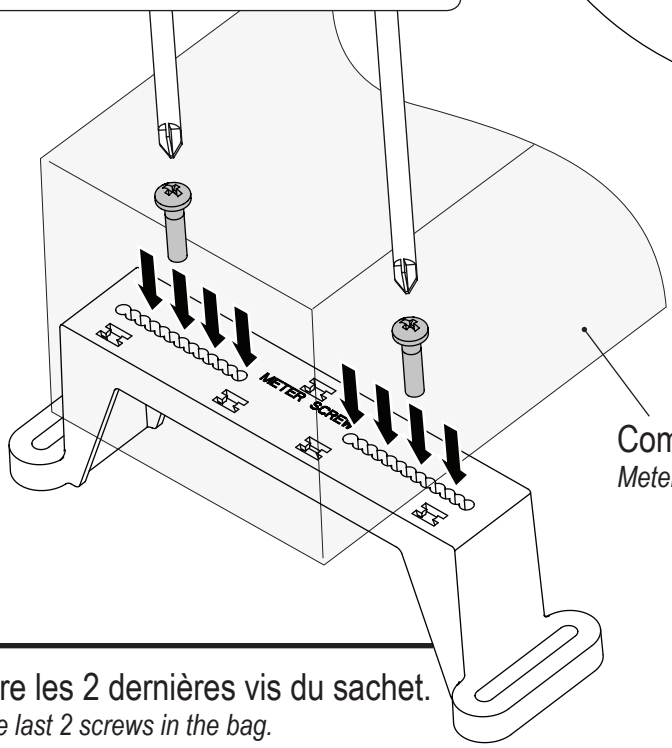

Compteur
Meter

03

1. Prendre les 2 dernières vis du sachet.
   Take the last 2 screws in the bag.
2. Positionner et fixer le compteur sur le barreau d'adaptation pour compteur à l'aide de ces 2 vis.
   Set up and fix the meter on the bar with the 2 screws.

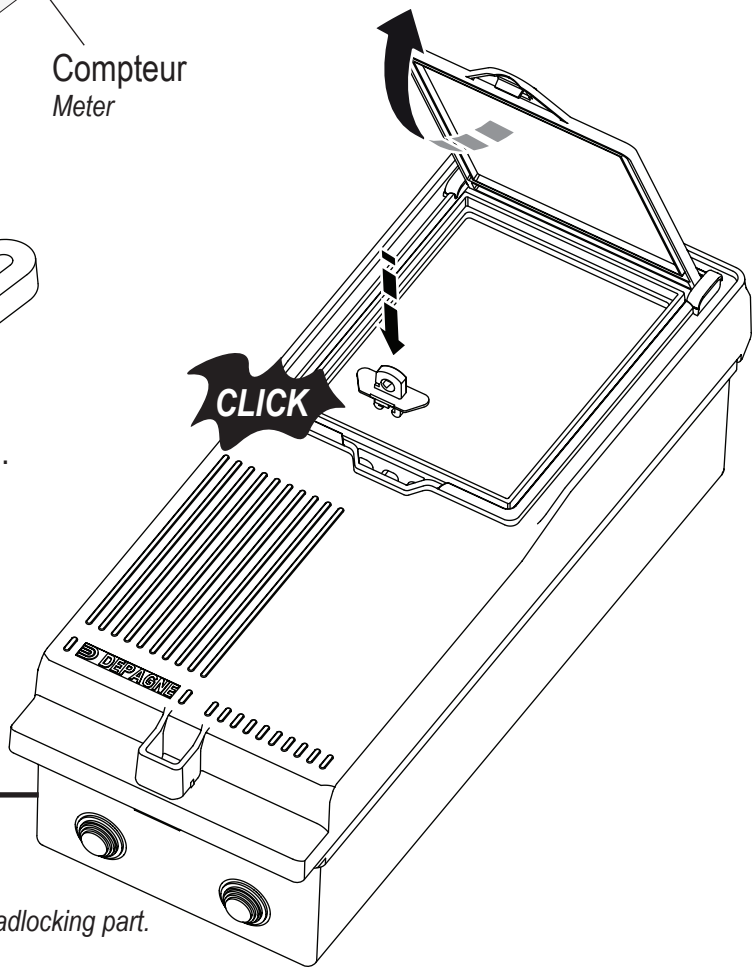

04

Fermer le coffret, ouvrir le hublot et insérer le clip de cadenassage.
Close the meter box, open the trap door and set up the padlocking part.